平成28年度　春季八尾市民体育大会バスケットボール大会

男子

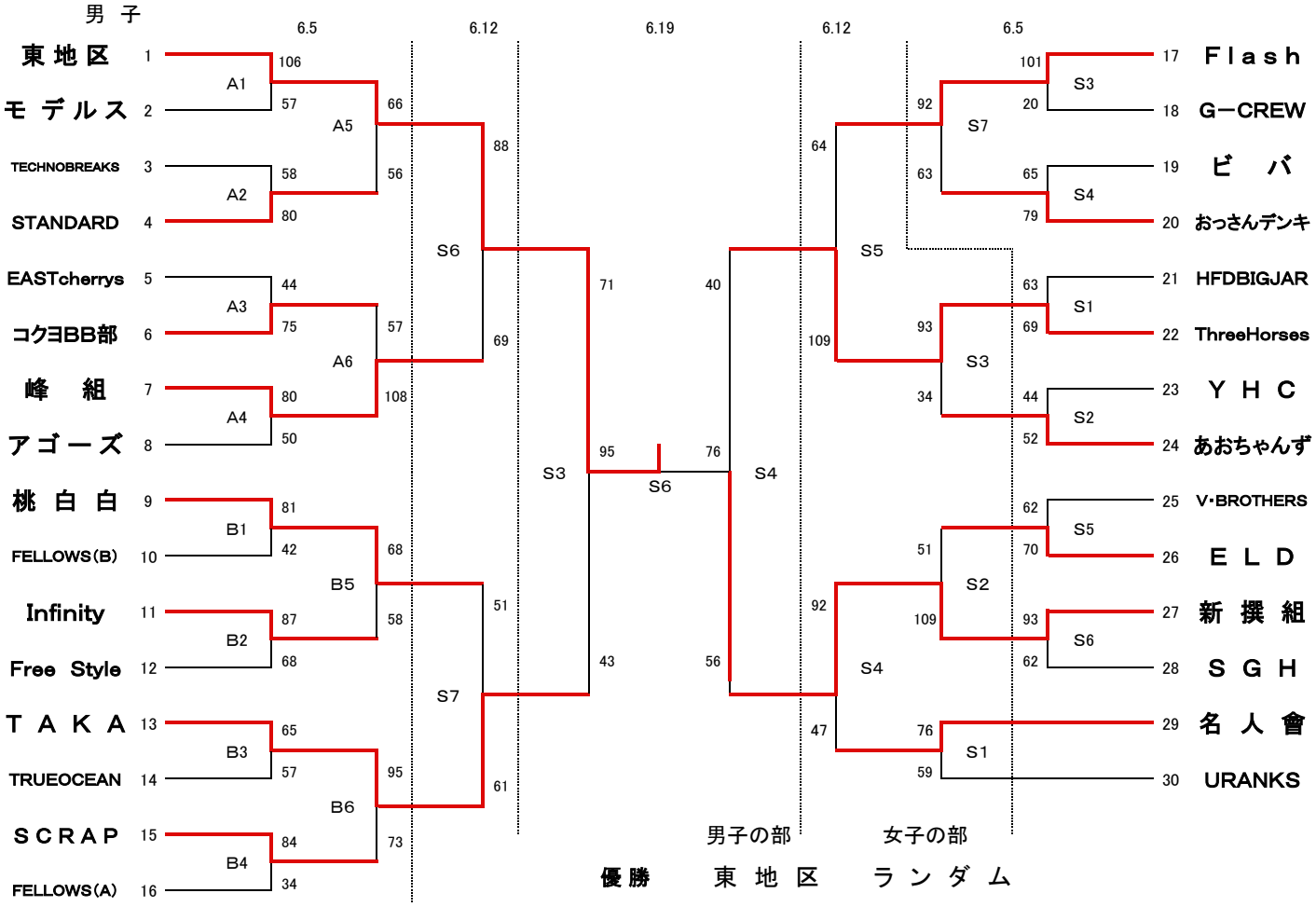

	男子の部	女子の部
優勝	東地区	ランダム
準優勝	新撰組	ドーナツ
第3位	TAKA	HOTBALLERS
第3位	Three Horses	SCRAP

女子

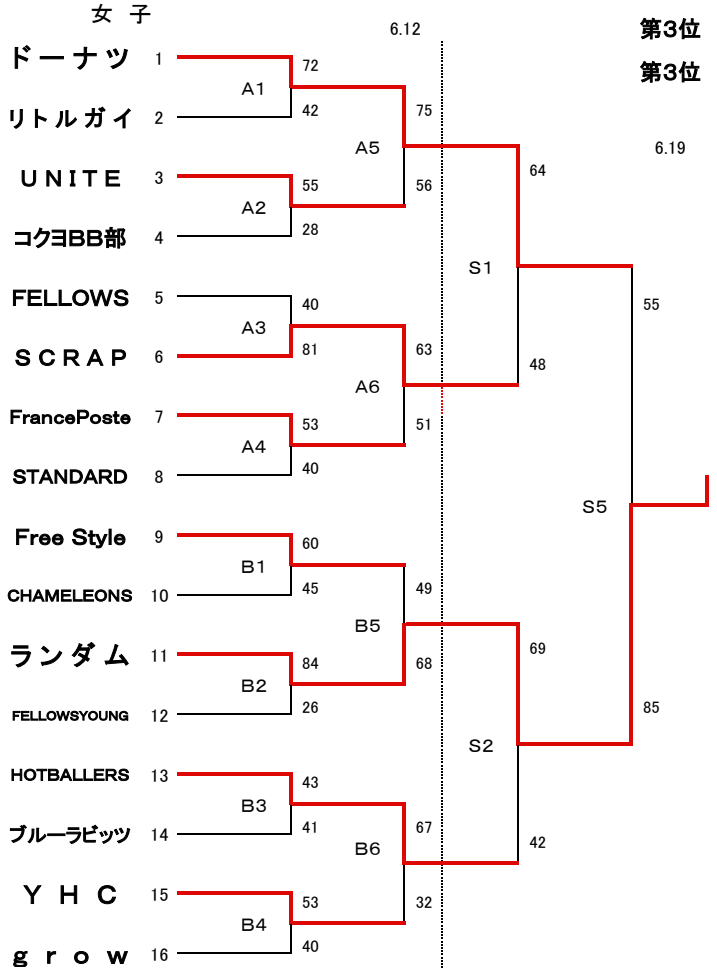

試合時間　及び　レフリー・TO

6／5 S 6／12 S	6／5 A・B 6／12 A・B	6／19 S
1 9:30	1 9:30	1 9:15
2 10:45	2 10:45	2 10:30
3 12:00	3 12:00	3 11:45
4 13:15	4 13:15	4 13:00
5 14:30	5 14:30	5 14:15
6 15:45	6 15:45	6 15:45
7 17:00		